DMS ITALIA

THE BEST CHOICE

for a green future



DMS

RC Paint

Cylinder

ES // PT

DESIGNED & BUILT IN ITALY

in the sign of tannery.

DMS

RC Paint
Cylinder



THE BEST CHOICE
for a green future

Ancho útil de trabajo: 1800 - 2200 - 2400 mm
// Largura útil de trabalho: 1800 - 2200 - 2400 mm

Lama de introducción lineal y neumático
// Lâmina raspadora (racla) com introdução linear e pneumática

Apta para todo tipo de pieles
// Adequada para qualquer tipo de pele

Sistema de bloqueo delintroductor de pieles
// Sistema de bloqueio introdutor pele

RC Paint es la innovadora maquina de tamponar para el acabado de las pieles.

Sintesis perfecta entre tecnología, simplicidad y sostenibilidad ecológica.

RC Paint se adapta a la mayor parte de tipos de pieles, blandas, duras, y es ideal para la aplicación de stucchi, impregnaciones, coberturas, engrases en caliente y frío, aplicaciones de productos espumados sobre serraje, esmerilados o plena flor.

RC Paint mejora la misma calidad de las pieles tratadas, gracias a incoporar componentes en acero inox que le aseguran una mayor limpieza en el proceso de elaboración.

Ancho útil de trabajo disponible: **1800 - 2200 - 2400 mm.**

A máquina **RC Paint** é a inovadora pigmentadora para o acabamento das peles mediante cilindros.

Síntese perfeita entre tecnologia, simplicidade e sensibilidade ecológica, a **RC Paint** é adequada para a grande maioria de tipos de peles, macias e rígidas, e é a solução ideal para a aplicação de estuques, impregnação, coberturas, engraxes a quente e a frio, aplicação de produtos em espuma sobre crutes, peles polidas ou flor integral.

A **RC Paint** melhora a própria qualidade das peles tratadas, graças à adição de componentes em aço inoxidável que garantem uma maior limpeza durante o processamento.

Largura útil de trabalho disponível: **1800 - 2200 - 2400 mm**.



Puertas movibles para una agil manutención
// Portas deslizantes para auxiliar as operações de manutenção

Panel de control de mandos analógicos con touch screen
// Painel de comandos analógicos com tela sensível (touch screen)

Maquina facilmente desplazable sobre ruedas
// A máquina pode ser facilmente deslocada sobre trilhos

« Cuanto más buscábamos de hacer un instrumento completo e innovador, más la **RC Paint** se tranformaba en una máquina simple, intuitiva, rápida.

Quanto mais buscávamos realizar um instrumento completo e inovador, tanto mais a **RC Paint** transformava-se numa máquina simples, intuitiva, rápida. »

Rodillo grabado

// Rolo emborrachado



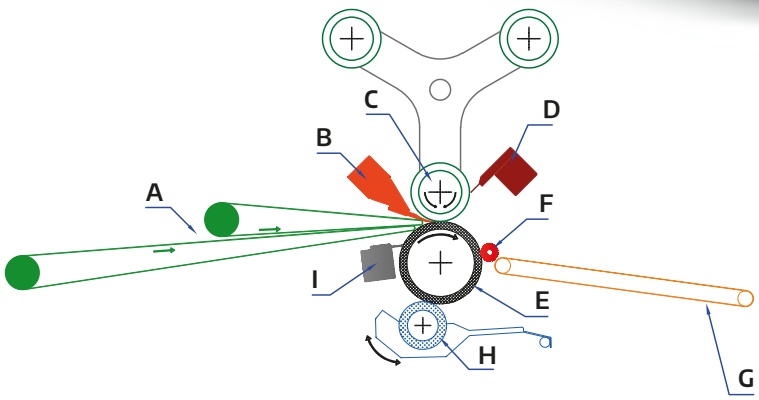

- **A** **Spreader** // Spreader
- **B** **Cuchilla de Introducción** // Lâmina de Introdução
- **C** **Cilindro Grabado** // Cilindro de Gravaçào
- **D** **Cuchilla Racla Revers** // Lâmina Racla Revers
- **E** **Rascador** // Raspador
- **F** **Rodillo Rascador** // Rolo Raspador
- **G** **Cinta de Goma** // Tapete de Borracha
- **H** **Cepillo de Lavado** // Escova de Lavagem
- **I** **Cuchilla Tergi** // Lâmina Limpadora
- **L** **Informe entre Rodillo de Goma y Rodillo Grabado comprendiendo entre 1.37 ÷ 1.39** // Razão entre Rolo Emborrachado e Cilindro Gravado no intervalo 1.37 ÷ 1.39

Watch RC Paint
on YouTube:
youtu.be/e1Tju28qYxc

DMS

RC Paint Cylinder

Ficha tecnica // Ficha técnica

Rodillo grabado // Rolo emborrachado

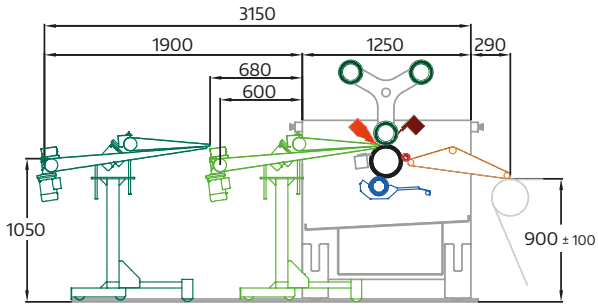

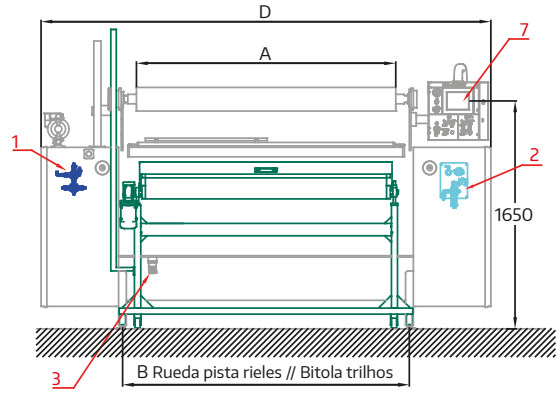

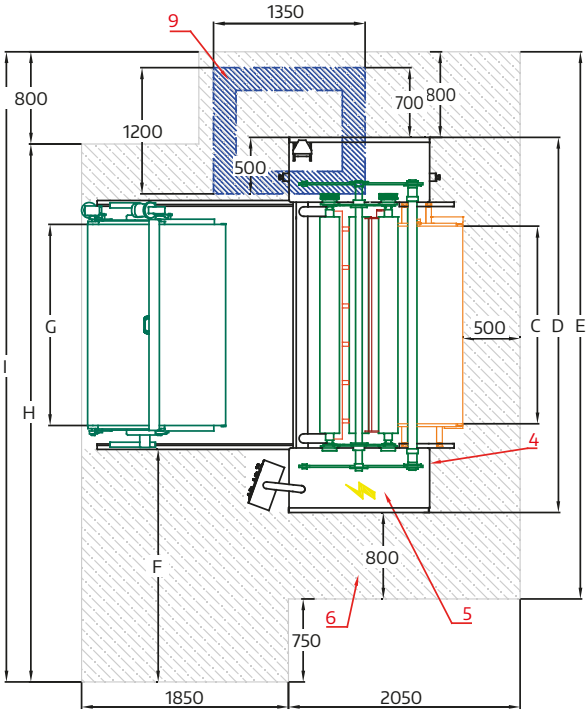

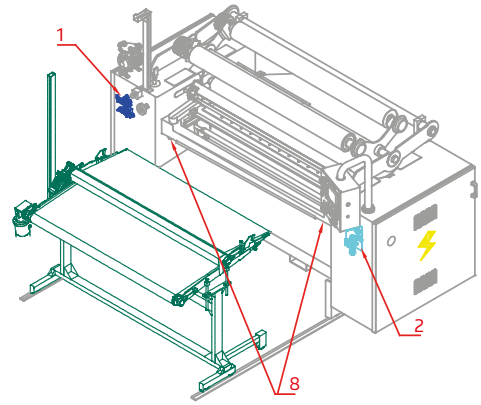

1 **Conexión hidraulica tubo Ø 14 mm**
// Conexão hidráulica tubo Ø 14 mm

2 **Conexión aire comprimido Ø 1/4" - 7 bar**
// Tomada ar comprimido Ø 1/4" - 7 bar

3 **Descarga Ø 1" 1/2 tubo Ø 50 mm**
// Descarga Ø 1" 1/2 tubo Ø 50 mm

4 **Entrada conexión eléctrica**
// Entrada conexão elétrica

5 **Cuadro eléctrico en la máquina**
// Painel elétrico integrado à máquina

6 **Area de mantenimiento** // Area de Manutençào

7 **Panel de mandos** // // Painel de comandos

8 **Descarga producto recuperado**
// Descarga produto recuperado

9 **Conducto a suelo para drenaje de agua**
// Canal de escoamento de àgua no piso

ANCHURA DE TRABAJO // LARGURA DE TRABALHO	A	B	C	D	E	F	G	H	I	PESO MÁQUINA // PESO MÁQUINA	POTENCIA INSTALADA // POTÊNCIA INSTALADA	CONSUMO DE AIRE // CONSUMO DE AR
1800	1915	2119	1750	3320	4850	2050	1780	4750	5600	2450 kg		
2200	2315	2519	2150	3720	5250	2450	2180	5550	6400	2750 kg	5 kW	1680 1/h
2400	2515	2719	2350	3920	5450	2650	2380	5950	6800	2900 kg		

passaparolacomunicazione.it

Quienes somos // Quem somos

DMS Italia está presente en el mercado de curtidos desde 1990 y se encuentra en Montecchio Maggiore, en la provincia de Vicenza, primera región conciaria de Italia. Además de ofrecer una amplia gama de máquinas usadas y reacondicionadas, también está especializada en la búsqueda de máquinas nuevas e instalaciones para el tratamiento de los residuos del procesamiento de pieles. DMS Italia dispone de una amplia gama de accesorios y recambios destinados tanto al mercado nacional como extranjero.

A DMS Italia está presente no mercado de bronzeamento artificial desde 1990 e está localizada em Montecchio Maggiore, na província de Vicenza, a principal região produtora de bronzeamento artificial da Itália. **Além de oferecer uma ampla gama de máquinas usadas e recondicionadas**, nossa empresa também se especializa na busca por **novas máquinas** e sistemas para o **tratamento de resíduos do processamento de couro**. A DMS Italia oferece uma ampla gama de acessórios e peças de reposição para os mercados nacional e internacional.

Porqué escogernos // Porque escolher-nos

Experiencia y confianza
// Razões para nos escolher

Experiencia y confianza Amplio conocimiento en el mercado y soluciones precisas a los problemas técnicos habituales
// Experiência e fiabilidade Conhecimento profundo do mercado e solução precisa dos problemas técnicos mais comuns

Eficiente servicio de post venta y garantía de asistencia constante
// Serviços pós-venda eficientes e garantia de assistência continuada



DMS Italia srl
Via Ravizza, 16
Montecchio Maggiore (VI) - Italy
T. +39 0444 451080
info@dms-italia.com

Italia

dms-italia.com